MAESTRO **FOT 939**

Profesjonalna bateria kuchenna z funkcją prysznica i stop

Aerator zapobiegający osadzaniu się kamienia | Opuszczana wylewka | Wysoka odporność | Easy_Quick | Odporność

Oszczędzanie wody | Obrotowa wylewka

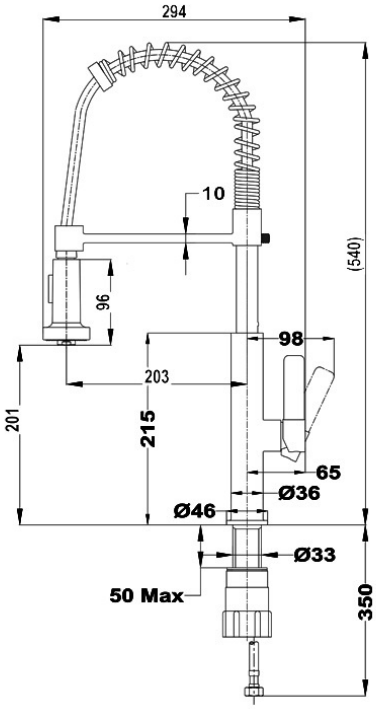

NUMER REFERENCYJNY

REF: 116010002 EAN: 8434778002812

SPECYFIKACJA

Profesjonalna bateria kuchenna
Obrotowa, elastyczna wylewka
System anti-scale w perlatorze
Dwufunkcyjna wylewka: prysznic i strumień normalny
Głowica z zaworem ceramicznym
Precyzyjne ustawianie temperatury
Elastyczna sprężyna o wysokiej wytrzymałości
Elastyczny wąż ze stali nierdzewnej wzmocniony tworzywem sztucznym dla lepszej ochrony i łatwego czyszczenia
System montażu Easy quick
Wężyki elastyczne 3/8"- 1/2"

WYMIARY

Wysokość (mm): 540
Szerokość (mm):
Głębokość (mm): 294
Długość produktu (mm):
Waga netto (kg): 1,62

KOLORY

116010002 Chrom